1. Two bulbs of 500 W and 200 W rated at 250 V will have resistance ratio as-

(a) 2 : 3 (b) 2 : 5

(c) 3 : 2 (d) 5 : 2

2. In the network shown in the figure below, the current in the 12 Ohm resistor is 5 Amp, the battery voltage E is

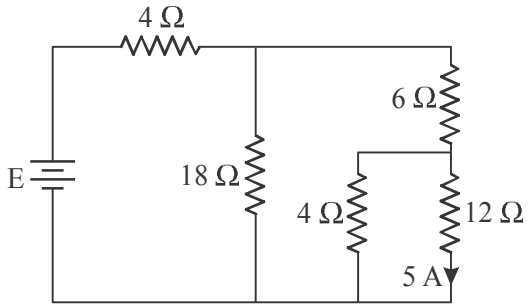

(a) 120 Volts (b) 180 Volts

(c) 300 Volts (d) 310 Volts

3. Which of the following options is true for the given circuit ?

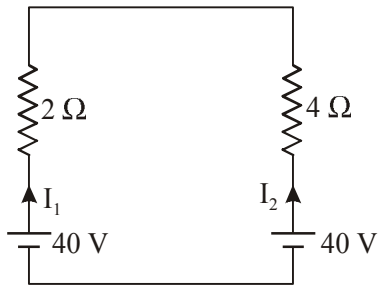

(a) $I_1 = -2I_2$

(b) $I_2 > I_1$

(c) $I_1 = 2I_2$

(d) No current in the loop

4. Calculate G_{eq} in the following circuit.

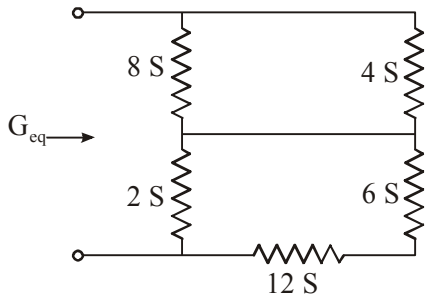

(a) 8 S (b) 4 S

(c) 0 S (d) 10 S

1. 250 V पर रेटेड 500 W और 200 W के दो बल्बों के प्रतिरोध का अनुपात क्या होगा-

(a) 2 : 3 (b) 2 : 5

(c) 3 : 2 (d) 5 : 2

2. नीचे दिए गए चित्र में दिखाए गए नेटवर्क में, 12 Ohm का प्रतिरोध में 5 Amp धारा है, बैटरी वोल्टेज E है

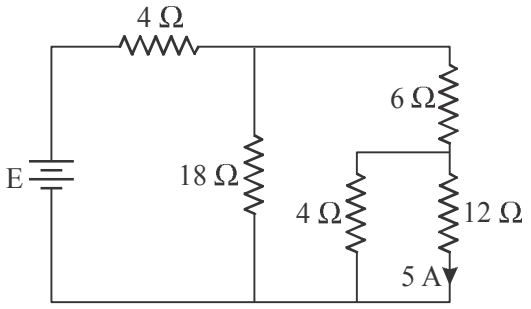

(a) 120 वोल्ट (b) 180 वोल्ट

(c) 300 वोल्ट (d) 310 वोल्ट

3. निम्नलिखित में से कौनसा विकल्प दिए गए परिपथ के लिए सही है ?

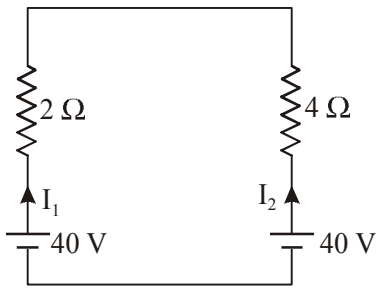

(a) $I_1 = -2I_2$

(b) $I_2 > I_1$

(c) $I_1 = 2I_2$

(d) लूप में कोई धारा नहीं

4. निम्नलिखित परिपथ में G_{eq} की गणना करें।

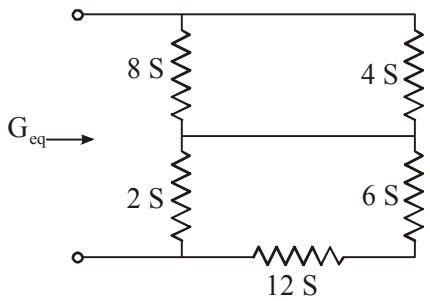

(a) 8 S (b) 4 S

(c) 0 S (d) 10 S

5. Find the value of v_R in the given network

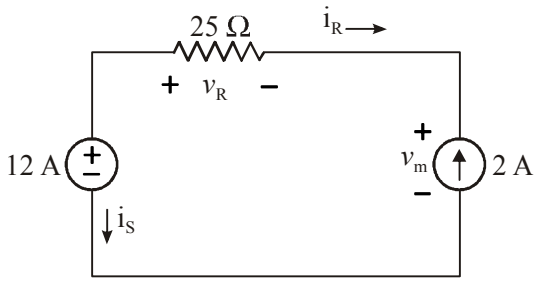

(a) 12 V (b) –12 V
(c) –50 V (d) 50 V

6. Atom of any elements.
(a) Positively charged
(b) Uncharged
(c) Negatively charged
(d) Charged positive or negative

7. In the following circuit, determine the equivalent resistance between A and B.

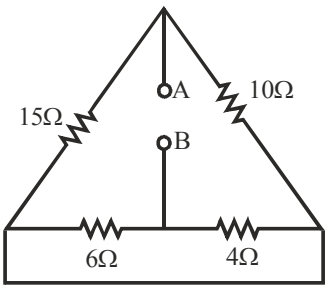

(a) 8.4 Ω (b) 4 Ω
(c) 2.5 Ω (d) 6.8 Ω

8. Which of the following statements does not represent ohm's law.
(a) Current / potential difference = constant
(b) Potential difference / current = constant
(c) Potential difference = current × resistance
(d) Current = resistance × potential difference

9. The figure shown here is a branch of an electric circuit where current is flowing from A to B. Find the value of voltage $(V_A - V_B)$.

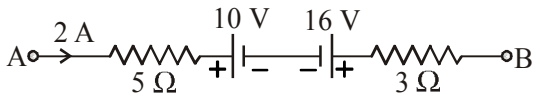

(a) 5 V (b) 10 V
(c) 30 V (d) 20 V

5. दिए गए नेटवर्क में v_R का मान ज्ञात करें

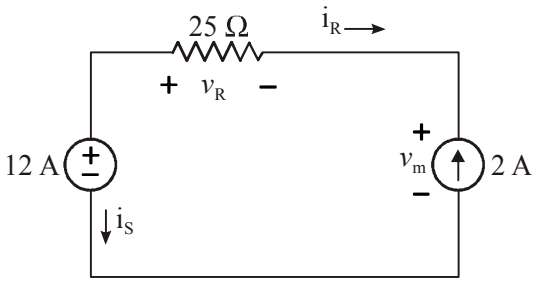

(a) 12 V (b) –12 V
(c) –50 V (d) 50 V

6. किसी भी तत्व का परमाणु होता है।
(a) धनात्मक आवेशित
(b) अनावेशित
(c) ऋणात्मक आवेशित
(d) धनात्मक या ऋणात्मक आवेशित

7. निम्नलिखित परिपथ में, A और B के बीच समतुल्य प्रतिरोध निर्धारित करें।

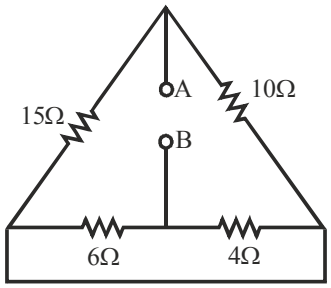

(a) 8.4 Ω (b) 4 Ω
(c) 2.5 Ω (d) 6.8 Ω

8. निम्नलिखित में से कौनसा कथन ओम के नियम का प्रतिनिधित्व नहीं करता है।
(a) धारा / विभवांतर = अचर
(b) विभवांतर / धारा = अचर
(c) विभवांतर = धारा × प्रतिरोध
(d) धारा = प्रतिरोध × विभवांतर

9. दिखाए गए चित्र विद्युत परिपथ की शाखा है जहाँ A से B की ओर प्रवाहित हो रही है। वोल्टेज $(V_A - V_B)$ का मान ज्ञात कीजिए।

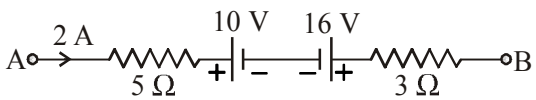

(a) 5 V (b) 10 V
(c) 30 V (d) 20 V

10. For the circuit shown in the figure below. the switch has been in the position A for a long time. At t = 0 the switch has moved to B. then, the capacitor voltage $V_C(t)$ for t > 0 is :

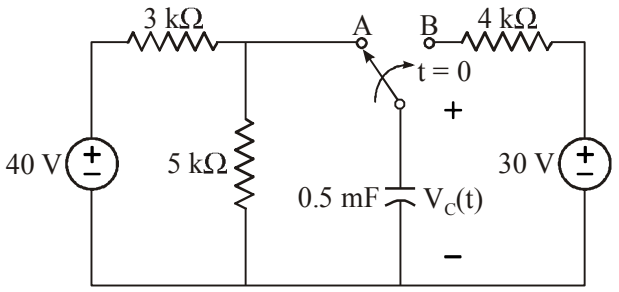

(a) $V_C(t) = (24 - 6e^{-2t})$ V

(b) $V_C(t) = (30 - 15e^{-0.5t})$ V

(c) $V_C(t) = (6 - 6^{-2t})$ V

(d) $V_C(t) = (30 - 5e^{-0.5t})$ V

11. Determine the value of current I_1 in the following circuit.

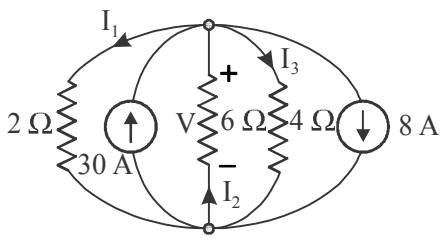

(a) 6 A (b) –4 A

(c) 12 A (d) –6 A

12. For given circuit, current through 3 Ω resistance is :

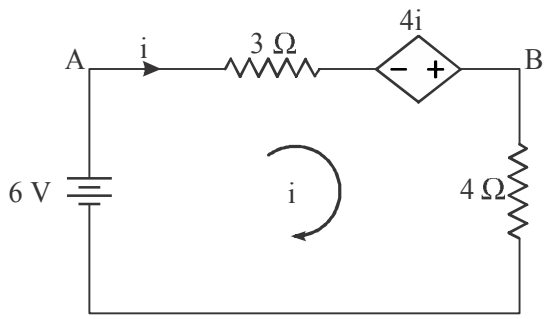

(a) 2 A (from A to B)

(b) 3.5 A (from B to A)

(c) 1.7 A (from B to A)

(d) 3 A (from A to B)

10. नीचे की आकृति में दिखाए गए परिपथ के लिए स्विच लंबे समय से A की स्थिति में है। t = 0 पर स्विच B में स्थानांतरित हो गया है। फिर, t > 0 के संधारित्र वोल्टेज $V_C(t)$ है–

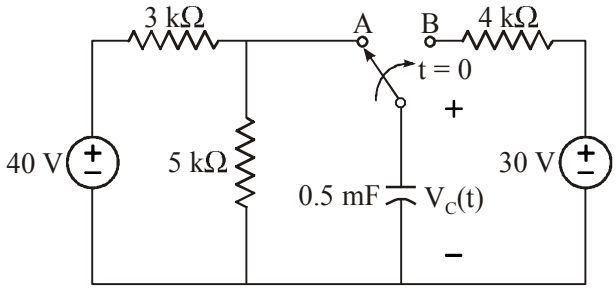

(a) $V_C(t) = (24 - 6e^{-2t})$ V

(b) $V_C(t) = (30 - 15e^{-0.5t})$ V

(c) $V_C(t) = (6 - 6^{-2t})$ V

(d) $V_C(t) = (30 - 5e^{-0.5t})$ V

11. निम्ननिखित परिपथ में धारा I_1 का मान ज्ञात करें –

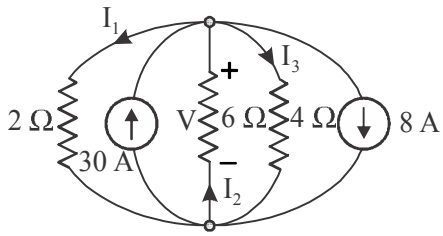

(a) 6 A (b) –4 A

(c) 12 A (d) –6 A

12. दिए गए परिपथ के लिए, 3 Ω प्रतिरोध के माध्यम से धारा है–

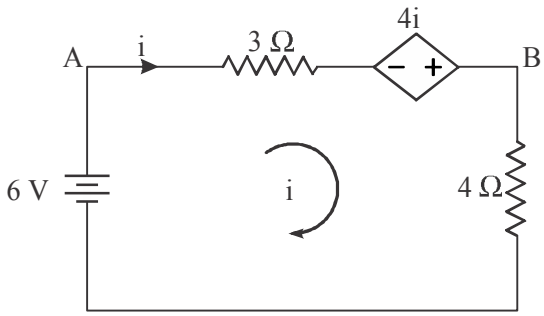

(a) 2 A (A से B तक)

(b) 3.5 A (B से A तक)

(c) 1.7 A (B से A तक)

(d) 3 A (A से B तक)

13. In the given figure the potential difference between points P and Q is

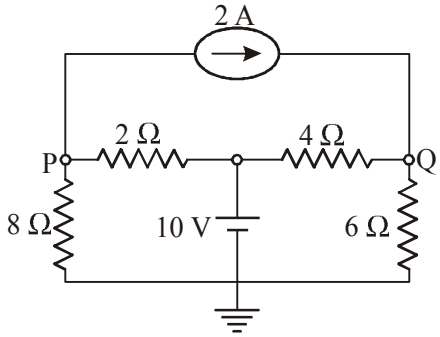

(a) 10 V (b) 12 V
(c) –6 V (d) 8 V

14. Consider the electrical network below :

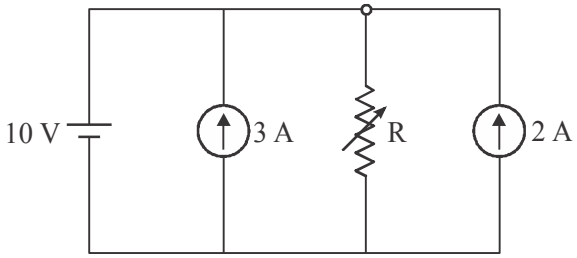

Determine the value of 'R' so that current through voltage source is zero.

(a) 2 Ω (b) 5 Ω
(c) 4 Ω (d) 3 Ω

15. In the given circuit V_1 = 40 V when R is 10 Ω. When R is zero, the value of V_2 will be

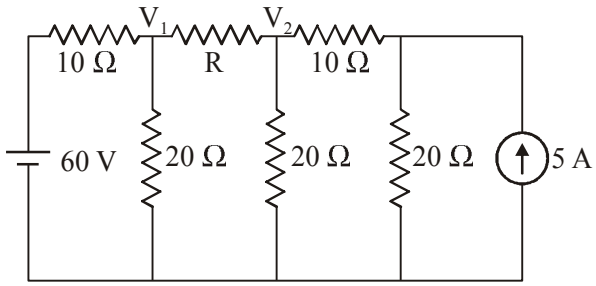

(a) 40 V (b) 30 V
(c) 20 V (d) 10 V

13. दी गई आकृति में बिन्दु P और Q के मध्य विभवांतर होगा

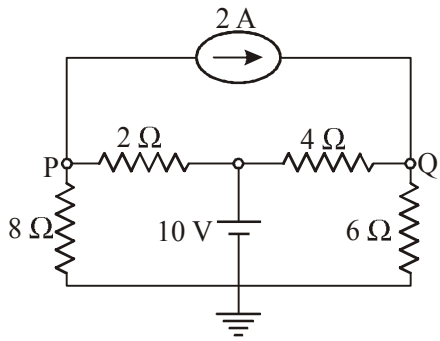

(a) 10 V (b) 12 V
(c) –6 V (d) 8 V

14. नीचे दिए गए विद्युत नैटवर्क पर विचार करें :

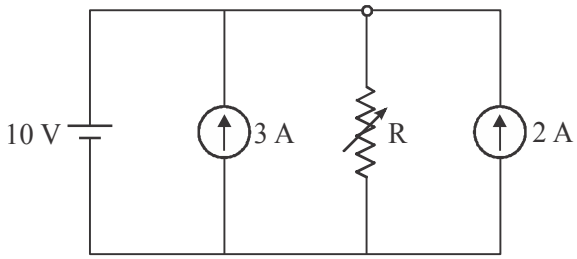

'R' का मान ज्ञात करें ताकि वोल्टेज स्त्रोत से बहने वाली धारा शून्य हो।

(a) 2 Ω (b) 5 Ω
(c) 4 Ω (d) 3 Ω

15. दिए गए परिपथ में, V_1 = 40 V है जब R = 10 Ω है। जब R = 0 Ω है, तब V_2 का मान होगा।

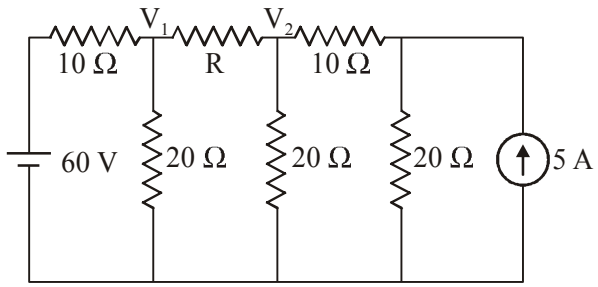

(a) 40 V (b) 30 V
(c) 20 V (d) 10 V

16. The Thevenin resistance across the terminals AB in the given network is

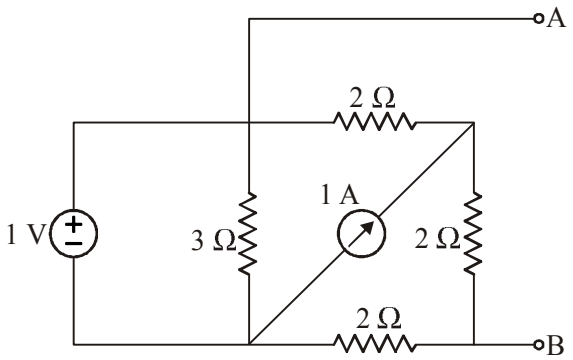

(a) $\frac{10}{3}\Omega$ (b) $\frac{20}{3}\Omega$

(c) $\frac{13}{4}\Omega$ (d) $\frac{4}{3}\Omega$

17. Two identical 3 V, 1 Ω batteries are connected in parallel with like polarity. Norton equivalent of the combination is

(a) 3 A, 0.5 Ω (b) 6 A, 1 Ω

(c) 3 A, 1 Ω (d) 6 A, 0.5 Ω

18. Find the power p(t), supplied by the element when V(t) = 4 cos3t V and i(t) = $\frac{1}{12}$ sin3t A.

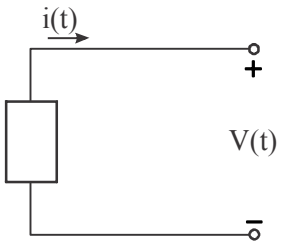

(a) p(t) = $\frac{1}{6}$cos6t W

(b) p(t) = $\frac{1}{6}$sin3t W

(c) p(t) = $\frac{1}{12}$sin6t W

(d) p(t) = $\frac{1}{6}$sin6t W

19. The terminals of a lead acid battery is made up of

(a) Lead (b) Copper

(c) Zinc (d) Brass

16. दिए गए नेटवर्क में टर्मिनलों AB के एक्रास थेवेनिन प्रतिरोध है

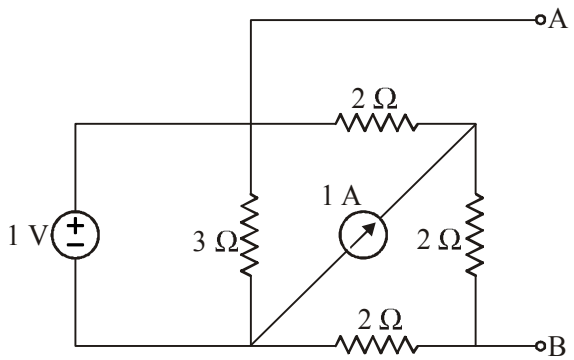

(a) $\frac{10}{3}\Omega$ (b) $\frac{20}{3}\Omega$

(c) $\frac{13}{4}\Omega$ (d) $\frac{4}{3}\Omega$

17. दो समान 3 V, 1 Ω बैटरियाँ समान ध्रुवता के साथ समानान्तर में जुड़ी हुई हैं। संयोजन का नॉर्टन समतुल्य है

(a) 3 A, 0.5 Ω (b) 6 A, 1 Ω

(c) 3 A, 1 Ω (d) 6 A, 0.5 Ω

18. जब V(t) = 4 cos3t V और i(t) = $\frac{1}{12}$ sin3t A दिया गया है, तब तत्व द्वारा आपूर्ति कि गई शक्ति p(t) का मान ज्ञात करे –

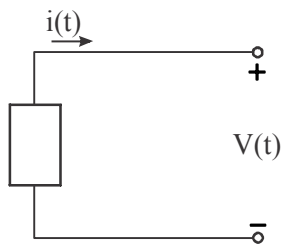

(a) p(t) = $\frac{1}{6}$cos6t W

(b) p(t) = $\frac{1}{6}$sin3t W

(c) p(t) = $\frac{1}{12}$sin6t W

(d) p(t) = $\frac{1}{6}$sin6t W

19. लेड-एसिड बैटरी के टर्मिनल बने होते है –

(a) लैड की (b) ताँबे की

(c) जस्ते कि (d) ब्रास की

20. How much energy is consumed if a light bulb which used 120 W is on for 80 days

(a) 230.4 kWh (b) 203.4 KWh

(c) 234.3 KWh (d) 243.2 KWh

21. Two sinusoidal equations are given as:

$$e_1 = A \sin(\omega t + \frac{\pi}{4}) \text{ and } e_2 = B \sin(\omega t - \frac{\pi}{6})$$

The phase difference between the two quantities is:

(a) 75° (b) 60°

(c) 105° (d) 15°

22. In an AC circuit, V = (200 + j 40) V and I = (30 – j 10) A. The active and reactive power of the circuit are respectively.

(a) 6400 W, 800 VAR capacitive

(b) 6400 W, 800 VAR inductive

(c) 5600 W, 3200 VAR capacitive

(d) 5600 W, 3200 VAR inductive

23. $P = \sqrt{3}\, V_L\, I_L \cos\phi$ is the power expression for 3–phase system, then phase angle ϕ is the angle between.

(a) Phase voltage and line current

(b) Phase voltage and phase current

(c) Line voltage and phase current

(d) Line voltage and line current

24. Time constant of the network shown in figure is:

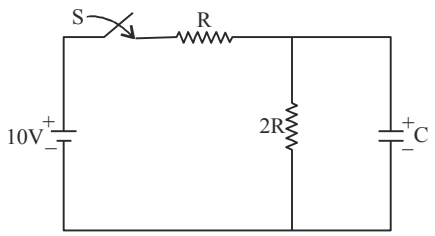

(a) 2RC (b) 3RC

(c) $\frac{RC}{2}$ (d) $\frac{2RC}{3}$

20. एक प्रकाश बल्ब में कितनी ऊर्जा की खपत होती है जो 120 W का उपयोग करता है वह 80 दिनों के लिए चालू है।

(a) 230.4 kWh (b) 203.4 KWh

(c) 234.3 KWh (d) 243.2 KWh

21. दो ज्यावक्रिय समीकरण इस प्रकार दिए गए है

$$e_1 = A \sin(\omega t + \frac{\pi}{4}) \text{ and } e_2 = B \sin(\omega t - \frac{\pi}{6})$$

दो मात्राओं के बीच कलांतर है

(a) 75° (b) 60°

(c) 105° (d) 15°

22. एक AC परिपथ में, V = (200 + j 40) V और I = (30 – j 10) A है। परिपथ कि सक्रिय और प्रति क्रियाशील शक्ति क्रमशः है।

(a) 6400 W, 800 VAR धारितीय

(b) 6400 W, 800 VAR प्रेरकिय

(c) 5600 W, 3200 VAR धारितीय

(d) 5600 W, 3200 VAR प्रेरकिय

23. त्रिकला प्रणाली के लिए शक्ति अभिव्यक्ति $P = \sqrt{3}\, V_L\, I_L \cos\phi$ हैं, तब फेज कला ϕ के बीच का कोण है–

(a) फेज वोल्टेज और लाइन धारा

(b) फेज वोल्टेज और फेज धारा

(c) लाइन वोल्टेज और फेज धारा

(d) लाइन वोल्टेज और लाइन धारा

24. दिए गए नेटवर्क का समय स्थिरांक है

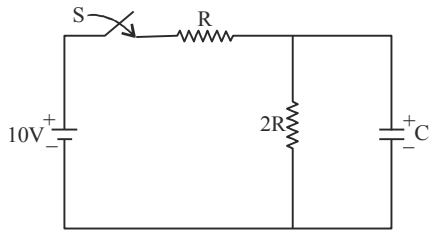

(a) 2RC (b) 3RC

(c) $\frac{RC}{2}$ (d) $\frac{2RC}{3}$

25. After closing the switch 's' at t = 0, the current i(t) at any instant 't' in the network shown in the figure:

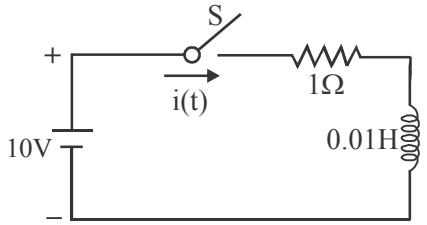

(a) $10 + 10\ e^{100t}$ (b) $10 - 10\ e^{100t}$

(c) $10 + 10\ e^{-100t}$ (d) $10 - 10\ e^{-100t}$

26. The number of turns in two coupled coils are 500 and 1500. respectively. When a current of 5 A flows in coil 1, the total flux in the coil 1 is 0.6 mWb and the flux linking the second coil is 0.3 mWb. Find the cofficient of coupling

(a) 0.6 (b) 0.5

(c) 0.7 (d) 0.8

27. Common impurity in battery electrolyte is

(a) Sodium chloride

(b) Iron

(c) $PbSO_4$

(d) Dust

28. What is the SI unit for magnetic reluctance?

(a) Ampere

(b) Ampere turns per weber

(c) Henry

(d) None of these

29. In the circuit shown, the dependent source.

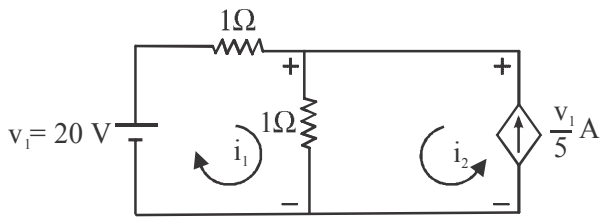

(a) Delivers 24 W

(b) Delivers 48 W

(c) Absorbs 48 W

(d) Absorbs 24 W

25. स्विच 's' को t = 0 पर बंद करने के बाद, दिखाए गए नेटवर्क में किसी भी क्षण 't' पर धारा i(t) है

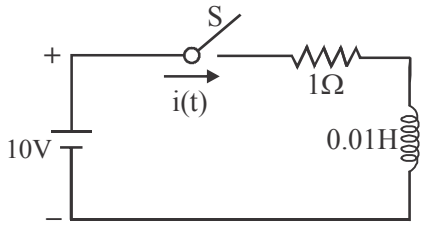

(a) $10 + 10\ e^{100t}$ (b) $10 - 10\ e^{100t}$

(c) $10 + 10\ e^{-100t}$ (d) $10 - 10\ e^{-100t}$

26. दो युग्मित कुंडलियों में फेरों की संख्या क्रमशः 500 और 1500 है। जब कॉइल 1 में 5 A की धारा प्रवाहित होती है, तो कॉइल 1 में कुल फलक्स 0.6 mWb है और दूसरी कॉइल को जोड़ने वाला फलक्स 0.3 mWb है, युग्मन गुणांक ज्ञात करें –

(a) 0.6 (b) 0.5

(c) 0.7 (d) 0.8

27. बैटरी विद्युत–अपघट्य मे सामान्य अशुद्धि है

(a) सोडियम क्लोराइड

(b) लोहा

(c) $PbSO_4$

(d) धूल

28. चुम्बकीय प्रतिष्टंभ की SI मात्रक क्या है ?

(a) एम्पीयर

(b) एम्पीयर टर्न प्रति वेबर

(c) हेनरी

(d) इनमें से कोई नहीं

29. दिखए गए परिपथ में, आश्रित स्त्रोत

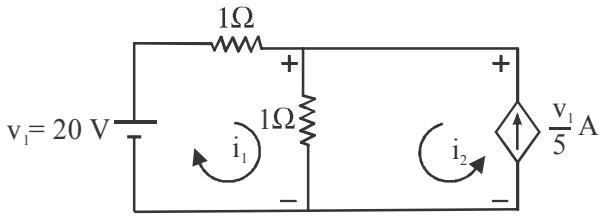

(a) 24 W वितरित करता है।

(b) 48 W वितरित करता है

(c) 48 W अवशोषित करता है।

(d) 24 W अवशोषित करता है।

30. The dependent source in the circuit shown is classified as.

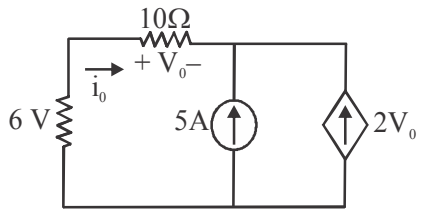

(a) VCCS (b) VCVS
(c) CCCS (d) CCVS

31. Which of the following CANNOT be covered under the head of initial cost of power plant?
(a) Equipment cost (b) Maintenance cost
(c) Land cost (d) Building cost

32. For a diesel generating station the useful life is expected to be around
(a) 15 to 20 years
(b) 20 to 50 years
(c) 75 to 100 years
(d) 50 to 75 years

33. The maximum demand on a power generating station is 500 MW. If the annual load factor is 50% the total energy generated annually is
(a) 9125×10^5 kWh
(b) 1825×10^5 kWh
(c) 438×10^7 kWh
(d) 219×10^7 kWh

34. In steam power stations, the condenser creates a_____at the exhaust of the turbine.
(a) Very high pressure
(b) Very low pressure
(c) Very high temperature
(d) Very low temperature

35. Which of the below plant has highest overall efficiency?
(a) Steam power plant
(b) Hydro-electric power plant
(c) Diesel power plant
(d) Nuclear power plant

30. दिखाए गए परिपथ में आश्रित स्त्रोत को वर्गीकृत किया गया है –

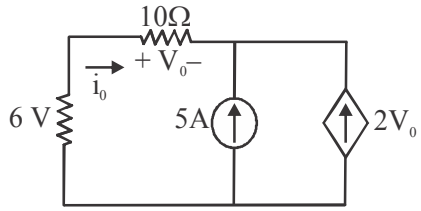

(a) VCCS (b) VCVS
(c) CCCS (d) CCVS

31. निम्नलिखित में से किसे बिजली संयंत्र की प्रारंभिक लागत में शामिल नहीं किया जा सकता है ?
(a) उपकरण लागत (b) रखरखाव लागत
(c) भूमि लागत (d) भवन लागत

32. डीजल उत्पादित संयंत्र के लिए उपयोगी जीवनकाल लगभग होता है।
(a) 15 से 20 वर्ष
(b) 20 से 50 वर्ष
(c) 75 से 100 वर्ष
(d) 50 से 75 वर्ष

33. बिजली उत्पादन पर अधिकतम मांग स्टेशन 500 MW है। यदि वार्षिक भार कारक 50% है तो कुल उत्पादित वार्षिक ऊर्जा हैं।
(a) 9125×10^5 kWh
(b) 1825×10^5 kWh
(c) 438×10^7 kWh
(d) 219×10^7 kWh

34. स्टीम पावर स्टेशनों में, कंडेनसर टर्बाइन के निकास पर_____बनाता है।
(a) बहुत उच्च दबाव
(b) बहुत कम दबाव
(c) बहुत उच्च तापमान
(d) बहुत कम तापमान

35. निम्नलिखित में से किस संयंत्र की दक्षता सर्वाधिक है?
(a) स्टीम पावर स्टेशन
(b) हाइड्रो-इलेक्ट्रिक पावर प्लांट
(c) डीजल पावर प्लांट
(d) परमाणु ऊर्जा संयंत्र

36. Sparking occurs when a load is switched off because the circuit has

(a) High resistance (b) High inductance

(c) High capacitance (d) None of the above

37. The corona loss of a 3-phase transmission line is 100 kW at 60 kV/phase and 25 kW at 50 kV/ phase. The disruptive critical voltage is

(a) 40 kV (b) 43.6 kV

(c) 49.6 kV (d) 50 kV

38. The voltage regulation of short transmission line will be maximum when the value of $\tan\phi_R$, for lagging power factor is

(a) Unity (b) Zero

(c) $\frac{R}{X_2}$ (d) $\frac{X_2}{R}$

39. An overhead line has a span of 200 m. The line conductor has a weight of 684 kg per 1000 m. If the maximum permissible tension is 1450 kg, the sag in the line is

(a) 3.36 m (b) 2.36 m

(c) 4.36 m (d) 3.24 m

40. Corona loss in the transmission line can be reduced by

(a) Increasing diameter of the conductor

(b) Increasing spacing between the conductors

(c) Decreasing spacing between the conductors

(d) (a) or (b)

41. The stringing charts are used to calculate

(a) String efficiency

(b) A, B, C, D parameter

(c) Corona

(d) Tension and sag at any temperature

42. _____can be defined as an abnormal connection of very low impedance between two points of different potential. Whether made intentionally or accidentally.

(a) Symmetrical faults

(b) Short circuit faults

(c) Open circuit faults

(d) Unsymmetrical faults

36. जब भार को स्वीच ऑफ किया जाता है तो स्पार्किंग होता है क्योंकि परिपथ में

(a) उच्च प्रतिरोध है (b) उच्च प्रेरकत्व है

(c) उच्च धारिता है (d) उपरोक्त में से कोई नहीं

37. 3-फेज ट्रांसमिशन लाइन का कोरोना हानि 60 kV/फेज पर 100 kW और 50 kV/फेज पर 25 kW है। विघटनकारी क्रांतिक वोल्टेज है

(a) 40 kV (b) 43.6 kV

(c) 49.6 kV (d) 50 kV

38. लघु ट्रांसमिशन लाइन का वोल्टेज विनियमन अधिकतम होगा जब लैगिंग शक्ति गुणांक के लिये $\tan\phi_R$ का मान है

(a) इकाई (b) शून्य

(c) $\frac{R}{X_2}$ (d) $\frac{X_2}{R}$

39. एक शिरोपरि लाइन का स्पान 200 m है। लाइन चालक का भार 684 kg प्रति 1000 m है। यदि अधिकतम स्वीकृत तनाव 1450 kg हो, तो लाइन में झोल है:

(a) 3.36 m (b) 2.36 m

(c) 4.36 m (d) 3.24 m

40. संचरण लाइन में कोरोना हानि निम्न के द्वारा कम की जा सकती है

(a) चालक के व्यास में वृद्धि करके

(b) चालकों के मध्य दूरी बढाकर

(c) चालकों के मध्य दूरी कम करके

(d) (a) या (b)

41. स्ट्रिंग चार्ट का उपयोग गणना करने के लिए किया जाता है।

(a) स्ट्रिंग दक्षता

(b) A, B, C, D पैरामीटर

(c) कोरोना

(d) किसी भी तापमान पर तनाव और झोल

42. _____को दो विभिन्न विभव के बिंदु के बीच बहुत कम प्रतिबाधा का असामान्य संबंध के रूप में परिभाषित किया जा सकता है। चाहे जानबूझकर बनाया या गलती से।

(a) सम्मित दोष

(b) लघुपरिपथ दोष

(c) खुला परिपथ दोष

(d) असम्मित दोष

43. In which type of fault the negative and zero sequence currents are equal to zero

(a) LG fault

(b) LL fault

(c) LLG fault

(d) 3 phase symmetrical fault

44. Consider the single line diagram shown in figure below. If the base voltage is selected on the generator terminal as 10 kV, what will be the base voltage on transmission line ?

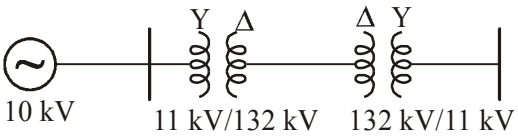

(a) 10 kV (b) 11 kV

(c) 120 kV (d) 132 kV

45. Symmetrical breaking capacity of ACB is

(a) Greater than asymmetrical breaking capacity

(b) Less than asymmetrical breaking capacity

(c) Equal to asymmetrical breaking capacity

(d) Not related to asymmetrical breaking capacity

46. Find the operating current of a relay of rating 5 A, 2.2 sec IDMT and having a relay setting of 125%

(a) 12.5 A (b) 4 A

(c) 11 A (d) 6.25 A

47. The minimum value of current at which a relay operates is called the

(a) Rated value (b) Fusing value

(c) Pick-up value (d) PSM value

48. Which of the following is the preferred protection for ground fault ?

(a) Plain impedance relay

(b) Directional relay

(c) Reactance relay

(d) Overcurrent relay

49. Which relay is also called angle impedance relay?

(a) Impedance relay (b) Reactance relay

(c) Mho relay (d) Frequency relay

43. किस प्रकार के दोष में ऋणात्मक और शून्य अनुक्रम धाराएँ शून्य के बराबर होती हैं

(a) LG दोष

(b) LL दोष

(c) LLG दोष

(d) 3-फेज सम्मित दोष

44. नीचे दिए गए चित्र में दिखाए गए एकल रेखा आरेख पर विचार करें। यदि जनरेटर टर्मिनल पर आधार वोल्टेज 10 kV निर्धारित किया जाता है, तो संचरण लाइन का आधार वोल्टेज क्या होगा ?

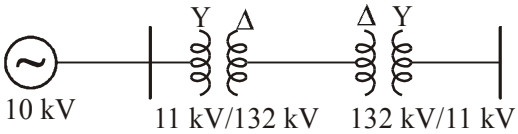

(a) 10 kV (b) 11 kV

(c) 120 kV (d) 132 kV

45. ACB की सम्मित ब्रेकिंग क्षमता है

(a) असम्मित ब्रेकिंग क्षमता से अधिक

(b) असम्मित ब्रेकिंग क्षमता से कम

(c) असम्मित ब्रेकिंग क्षमता के बराबर

(d) असम्मित ब्रेकिंग क्षमता से संबंधित नहीं

46. 5 A, 2.2 सेकंड IDMT और एक का रिले सेटिंग 125%, रेटिंग के रिले के ऑपरेटिंग धारा का पता लगाएं

(a) 12.5 A (b) 4 A

(c) 11 A (d) 6.25 A

47. धारा का वह न्यूनतम मान जिस पर रिले संचालित होती है, कहा जाता है।

(a) निर्धारित मान (b) फ्यूजिंग मान

(c) पिक-अप मान (d) PSM मान

48. भू-दोष के लिए कौनसी सुरक्षा को वरीयता दी जाती है

(a) साधारण प्रतिबाधा रिले

(b) दिशा रिले

(c) प्रतिघात रिले

(d) अतिधारा रिले

49. कौनसी रिले को कोण प्रतिबाधा रिले भी कहा जाता है ?

(a) प्रतिबाधा रिले (b) प्रतिघात रिले

(c) म्हो रिले (d) आवृत्ति रिले

50. Galvanising is a process of applying a layer of zinc on metal surface. It is also known as
(a) Electrorefining
(b) Anoding
(c) Electroplating
(d) Cathoding

51. Inside the earth or pit, the earthing electrode should be placed
(a) Horizontally
(b) Vertically
(c) Inclined at 45 degree
(d) Any position

52. Lumens which is unit of luminous flux is given by
(a) Lumens = Candle power/Solid angle
(b) Lumens = Solid angle/Candle power
(c) Lumens = Candle power × Solid angle
(d) Lumens = Candle power × Simple angle

53. Which of the following is a type of fusion welding?
(a) Friction welding
(b) Ultrasonic welding
(c) Carbon are welding
(d) Forge welding

54. In house wiring, the total connected load per sub-circuit can be
(a) 400 W (b) 800 W
(c) 1500 W (d) 2000 W

55. Rolling electrodes are specifically used for
(a) Projection welding
(b) Seam welding
(c) Spot welding
(d) Flash butt welding

56. In cleat wiring, cleats shall be fixed at regular intervals not exceeding_____meters
(a) 0.7 (b) 0.4
(c) 0.5 (d) 0.6

50. गैल्वनाइजिंग धातु की सतह पर जस्ता लगाने की एक प्रक्रिया है। इसे के रूप में भी जाना जाता है?
(a) इलैक्ट्रोरिफाइनिंग
(b) एनोडिंग
(c) इलैक्ट्रोप्लेटिंग
(d) कैथोडिंग

51. जमीन के अंदर या खड्डे में अर्थिंग इलेक्ट्रोड लगाये जाने चाहिए।
(a) क्षैतिजिय रूप से
(b) ऊर्ध्वाधर रूप से
(c) 45 डिग्री पर झूका हुआ
(d) कोई भी स्थिति

52. ल्यूमन्स जो प्रदिप्त फ्लक्स की इकाई है, दी जाती है
(a) ल्यूमन्स = केन्डल शक्ति/सोलिड कोण
(b) ल्यूमन्स = सोलिड कोण/केन्डल शक्ति
(c) ल्यूमन्स = केन्डल शक्ति × सोलिड कोण
(d) ल्यूमन्स = केन्डल शक्ति × सिम्पल कोण

53. निम्नलिखित में से कौनसा फ्यूजन वेल्डिंग का एक प्रकार है ?
(a) घर्षण वेल्डिंग
(b) अल्ट्रासोनिक वेल्डिंग
(c) कार्बन आर्क वेल्डिंग
(d) फोर्ज वेल्डिंग

54. हाउस वायरिंग में कुल कनेक्टेड लोड प्रति उप-सर्किट हो सकता है
(a) 400 W (b) 800 W
(c) 1500 W (d) 2000 W

56. रोलिंग इलेक्ट्रोड का विशेष रूप से उपयोग किया जाता है
(a) प्रोजेक्शन वेल्डिंग
(b) सीम वेल्डिंग
(c) स्पोट वेल्डिंग
(d) फ्लेश बट वेल्डिंग

56. क्लैट वायरिंग में, क्लैट को नियमित अंतराल रूप से फिक्स किया जाएगा_____मीटर से अधिक नहीं होता है।
(a) 0.7 (b) 0.4
(c) 0.5 (d) 0.6

57. A magnetic pressure which sets up or tends to set up flux in a magnetic circuit is called-

(a) Magnetic field

(b) Cross magnetisation

(c) Demagnetisation

(d) Magnetomotive force

58. A transformer when supplying a load maintained 11 kV across load terminals. When the load was switched off, the terminal voltage became 11550 V. What is the voltage regulation at this load?

(a) 11.55% (b) 5.5%

(c) 5% (d) 55%

59. The voltage applied to the H.V. side of a transformer during S.C. test is 2% of the rated voltage. The core loss will be_____% of its rated core loss.

(a) 4% (b) 0.4%

(c) 0.25% (d) 0.04%

60. Buchholz relay in a transformer is placed in between

(a) LV winding and the bushing

(b) The tank and the conservator

(c) HV winding and the bushing

(d) The conservator and breather

61. An additional condition for parallel operation of three-phase transformers over single phase transformers is that

(a) The transformer should belong to the same vector group

(b) Ratios of winding resistances to reactances for the transformers should be equal

(c) The transformers should have ths same kVA ratings

(d) The transformers should not belong to the same vector group

62. To save energy during braking, which type of braking is used?

(a) Dynamic (b) Plugging

(c) Regenerative (d) Dynamic or plugging

57. वह चुम्बकीय दाब, जो एक चुम्बकीय परिपथ में फ्लक्स स्थापित करता है या स्थापित करने की प्रवृत्ति रखता है, उसे क्या कहा जाता है?

(a) चुम्बकीय क्षेत्र

(b) क्रॉस मैग्नेटाइजेशन

(c) विचुम्बकीकरण

(d) चुम्बकवाही बल

58. किसी ट्रांसफार्मर में भार की आपूर्ति करने पर भारण टर्मिनलों मे 11 kV कायम रहता है। जब भारण बंद कर दिया जाता हे, तो टर्मिनल वोल्टेज 11550 V हो जाता है इस भारण पर वोल्टेज नियमन कितना है

(a) 11.55% (b) 5.5%

(c) 5% (d) 55%

59. लघुपरिपथ परीक्षण के लिये किसी परिणामित्र को उच्च वोल्टता की तरफ निर्धारित वोल्टता का 2% वोल्टता प्रयुक्त होता है। इसकी क्रोड हानि _____% होगी। निर्धारित क्रोड हानि के।

(a) 4% (b) 0.4%

(c) 0.25% (d) 0.04%

60. एक ट्रांसफोर्मर मे बकहोल्ज रिले_____के बीच रखी जाती है।

(a) LV घुमाव और बुशिंग

(b) टैंक और कंजरवेटर

(c) HV घुमाव और बुशिंग

(d) कंजरवेटर और ब्रीदर

61. एक कलीय ट्रान्सफॉर्मर की अपेक्षा तीन कलीय ट्रान्सफॉर्मर के समांतर प्रचालन के लिए अतिरिक्त शर्त क्या है?

(a) ट्रान्सफॉर्मर समान सदिश समूह का होना चाहिए।

(b) ट्रान्सफॉर्मर के लिए कुंडलन प्रतिरोध से प्रतिघात का अनुपात एक समान होना चाहिए।

(c) ट्रान्सफॉर्मर की समान kVA रेटिंग होनी चाहिए।

(d) ट्रान्सफॉर्मर समान सदिश समूह के नही होने चाहिए।

62. ब्रेकिंग के दौरान ऊर्जा बचाने के लिये किस प्रकार की ब्रेकिंग का उपयोग किया जाता है।

(a) गतिक (b) प्लगिंग

(c) पुनर्योजी (d) गतिक अथवा प्लगिंग

63. A cumulatively compounded DC generator is supplying 20 A at 200 V. If the series field winding is short circuited, the terminal voltage will

(a) Remain unaltered

(b) Rise to 220 V

(c) Shoot up to a very high value

(d) Become less than 200 V

64. If a self excited DC generator after being installed, fails to build up voltage on its first trial run, the first thing to do is

(a) Reverse the field winding connections

(b) Increase the field resistance

(c) Decrease the speed of prime mover

(d) Increase the speed of prime mover

65. A commutator with a diameter of 50 cm rotates at 1000 r.p.m. If brush width is 1.5 cm, the time of commutation will be

(a) 0.168 m sec

(b) 3.374 m sec

(c) 0.481 m sec

(d) 0.573 m sec

66. A 500 MW 3-phase Y-connected synchronous generator has a rated voltage of 21.5 kV at 0.85 pf. The line current when operting at full load rated conditions will be

(a) 15.79 kA (b) 13.43 kA

(c) 23.25 kA (d) 2.36 kA

67. A 10 pole, 25 Hz alternator is directly coupled to and is driven by 60 Hz synchronous motor. what is the number of poles for the synchronous motor?

(a) 48 (b) 12

(c) 24 (d) 16

68. The maximum possible speeds (in rpm) at which an alternator can be driven to generate voltages at 60 Hz and 50 Hz are respectively

(a) 2000, 2400 (b) 3000, 3600

(c) 2400, 2000 (d) 3600, 3000

63. एक संचयी मिश्रित दिष्टधारा जनित्र 200 V पर 20 A धारा आपूर्ति करता है। यदि श्रेणी कुण्डलन को लघुपथित कर दिया जाय तो टर्मिनल वोल्टता होगी-

(a) अपरिवर्ति

(b) बढ़कर 220 V हो जायेगा

(c) बढ़कर अचानक अत्यधिक हो जायेगा

(d) 200 V से कम हो जायेगा

64. एक स्वउत्तेजित दिष्टधारा जनित्र स्थापना के बाद प्रथम प्रयास में वोल्टता पैदा करने में विफल हो जाता है तो सर्वप्रथम करना होता है

(a) क्षेत्र कुण्डलन संयोजन को उलटा लगाना

(b) क्षेत्र प्रतिरोध को बढ़ाना

(c) मूल गति उत्पादक की गति कम करना

(d) मूल गति उत्पादक की गति बढ़ाना

65. एक 50 cm व्यास का कम्यूटेटर 1000 r.p.m. पर घूम रहा है। यदि ब्रुश की चौड़ाई 1.5 cm है, तो कम्यूटेशन का समय होगा

(a) 0.168 m sec

(b) 3.374 m sec

(c) 0.481 m sec

(d) 0.573 m sec

66. एक 500 MW 3-कलीय Y-संयोजित तुल्यकालिक जनित्र की निर्धारित वोल्टता 0.85 pf पर 21.5 kV है। पूर्ण भारण निर्धारित परिस्थितियों में प्रचालन में लाईन धारा क्या होगी ?

(a) 15.79 kA (b) 13.43 kA

(c) 23.25 kA (d) 2.36 kA

67. 10 ध्रुव, 25 Hz के ऑल्टरनेटर को सीधा युग्मित और 60 Hz तुल्यकालिक मोटर से परिचालित किया जाता है। तुल्यकालिक मोटर के लिए ध्रुवों की संख्या क्या है?

(a) 48 (b) 12

(c) 24 (d) 16

68. एक प्रत्यावर्तक को क्रमशः 60 Hz तथा 50 Hz की वोल्टता उत्पन्न करने के लिए जिस अधिकतम संभव चाल (rpm में) चलाया जा सकता है क्रमशः हैं

(a) 2000, 2400 (b) 3000, 3600

(c) 2400, 2000 (d) 3600, 3000

69. A 6-pole, 3-phase alternator running at 1000 rpm supplies to an 8-pole, 3-phase induction motor which has a rotor current of frequency 2 Hz. The speed at which the motor rotate at :

(a) 1000 rpm (b) 960 rpm
(c) 750 rpm (d) 720 rpm

70. Damper in a large generator is used to :

(a) Increase stability
(b) Reduce Voltage fluctuation
(c) Reduce frequency fluctuation
(d) They decrease stability

71. For the same rating, the size of a 3-phase motor will be_____single phase motor

(a) Less than that of
(b) More than that of
(c) Same as that of
(d) None of the above

72. The phenomenon of squirrel cage motors sometimes showing a tendency to run at a very low speed is known as

(a) Cogging (b) Crawling
(c) Damping (d) Skewing

73. A delta connected 400 V, 50 Hz, three phase induction motor when started direct-on-line takes a starting current of 30 A. When the motor is started through a star delta starter, the starting current will be

(a) 3 A (b) 10 A
(c) 15 A (d) 30 A

74. In a 3- phase induction motor, the ratio of air-gap power, rotor copper losses and developed mechanical power is respectively: -

(a) (1 – s) : s : 1 (b) 1 : (1 – s) : s
(c) s : (1 – s) : 1 (d) 1 : s : (1 – s)

75. single phase motor draws a current of 5 A from a 120 V, 60 Hz line. The power factor of the motor is 65% Calculate the active power absorbed by the motor-

(a) 600 W (b) 390 W
(c) 455 W (d) 650 W

69. एक 6-ध्रुव त्रिकला प्रत्यार्वतक 1000 rpm पर चले हुए एक 8-ध्रुव त्रिकला प्रेरण मोटर को आपूर्ति करता है। जिसके रोटर धारा की आवृति 2 Hz है। चाल जिस पर मोटर प्रचालित है :

(a) 1000 rpm (b) 960 rpm
(c) 750 rpm (d) 720 rpm

70. एक बड़े जनित्र में डैम्पर का उपयोग होता है –

(a) स्थिरता की वृद्धि में
(b) वोल्टेज के उतार चढ़ाव को कम करने में
(c) आवृति के उतार चढ़ाव को कम करने में
(d) स्थिरता कम करने में

71. समान रेटिंग के लिये त्रिकला मोटर का आकार, एक कला मोटर की तुलना मे–––––

(a) कम होता है
(b) अधिक होता है
(c) समान ही होगा
(d) उपरोक्त मे से कोई नहीं

72. स्क्विरल केज मोटर्स कभी कभी अति निम्न गति पर चलने की क्षमता दर्शाती है, यह लक्षण कहलाता है

(a) कॉगिगं (b) क्राउलिंग
(c) डैम्पिंग (d) स्क्यूईंग

73. एक डेल्टा संयोजित 400 V, 50 Hz, तीन कलीय प्रेरणी मोटर जब सीधा ओनलाइन शुरू होती है 30 A की प्रारम्भन धारा लेती है। जब मोटर स्टार डेल्टा स्टार्टर से शुरू की जाती है तो प्रारम्भन धारा क्या होगी?

(a) 3 A (b) 10 A
(c) 15 A (d) 30 A

74. एक त्रिकला प्रेरण मोटर में वायु अन्तराल शक्ति रोटर ताम्र हानियां तथा उत्पन्न यांत्रिक शक्ति का क्रमशः अनुपात है

(a) (1 – s) : s : 1 (b) 1 : (1 – s) : s
(c) s : (1 – s) : 1 (d) 1 : s : (1 – s)

75. एक एकल कला मोटर 120 V, 60 Hz लाइन से 5 A लेती है। मोटर का शक्ति गुणांक 65% है। मोटर द्वारा अवशोषित सक्रिय शक्ति की गणना करे।

(a) 600 W (b) 390 W
(c) 455 W (d) 650 W

76. Electric shavers generally use
(a) Shaded pole motor
(b) Universal motor
(c) Reluctance motor
(d) Hysteresis motor

77. A Schrage motor can run on
(a) Zero slip
(b) Positive slip
(c) Negative slip
(d) Zero, positive or Negative

78. What is the ideal shape for the cross section of the core of a transformer. ?
(a) Square
(b) Hexagonal
(c) Triangular
(d) Circular

79. Depletion layer is found in
(a) p-type semiconductors
(b) n-type semiconductors
(c) Diodes
(d) Intrinsic semiconductors

80. The energy gap in a semiconductor is :
(a) Zero
(b) Infinite
(c) Very high
(d) Of the order of 1 eV

81. Theoretically, a bridge rectifier has a maximum efficiency of
(a) 84% (b) 48.2%
(c) 82.2% (d) 81.2%

82. Fermi level for an n-type semiconductor lies
(a) Near valence band
(b) Near conduction band
(c) In valence band
(d) In conduction band

76. इलेक्ट्रिक शेवर आमतौर पर उपयोग करते हैं
(a) शेडेड पोल मोटर
(b) यूनिवर्सल मोटर
(c) रिलेक्टेंश मोटर
(d) हिस्टेरिसिस मोटर

77. एक श्रेज मोटर चल सकती है
(a) शून्य स्लिप
(b) धनात्मक स्लिप
(c) ऋणात्मक स्लिप
(d) शून्य, धनात्मक या ऋणात्मक

78. एक ट्रांसफॉर्मर के कोर के क्रॉस सेक्शन के लिए आदर्श आकृति क्या है ?
(a) वर्ग
(b) हेक्सागोनल
(c) त्रिकोणीय
(d) परिवृत

79. अवक्षय परत पाई जाती है-
(a) p-प्रकार अर्धचालक में
(b) n-प्रकार अर्धचालक में
(c) डायोड में
(d) शुद्ध अर्धचालक में

80. अर्धचालक में ऊर्जा अंतराल है–
(a) शून्य
(b) अनन्त
(c) बहुत अधिक
(d) 1 eV के क्रम में

81. सैद्धांतिक रूप से, एक ब्रिज दिष्टकारी की अधिकतम दक्षता होती है-
(a) 84% (b) 48.2%
(c) 82.2% (d) 81.2%

82. n-प्रकार अर्द्धचालक के लिए फर्मी स्तर होता है-
(a) वैलेंस बैंड के पास
(b) चालन बैंड के पास
(c) वैलेंस बैंड में
(d) चालन बैंड में

83. Condiser the non-inverting amplifier circuit of figure given below. The closed loop voltage gain is

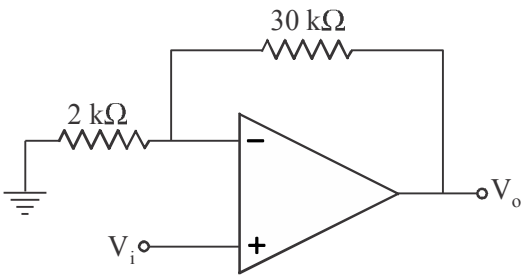

(a) 16 (b) –14
(c) 15 (d) 14

84. Assuming the diodes in the circuit to be ideal i and v in the circuit are respectively

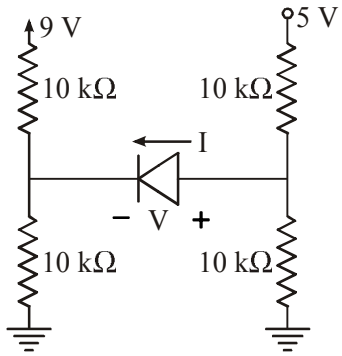

(a) 0 A, 2 V (b) 0.2 mA, 0 V
(c) 0 A, -2 V (d) 0.2 mA, 2 V

85. The casecode amplifier is a multistage configuration of
(a) CE - CC (b) CE - CB
(c) CC - CB (d) CB - CC

86. In a ballistic galvanometer, the deflecting torque is proportional to
(a) The current through coil
(b) Square of current through coil
(c) Square root current through coil
(d) Sine of measurand

87. In a measuring instrument, the torque produced by the measurand is called:
(a) Damping torque
(b) Controlling torque
(c) Deflecting torque
(d) Starting torque

83. नीचे दिए गए चित्र के नॉन-इनवर्टिंग प्रवर्धक परिपथ पर विचार करें। बन्द लूप वोल्टेज गेन है-

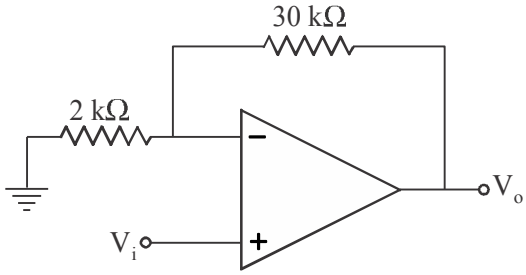

(a) 16 (b) –14
(c) 15 (d) 14

84. परपिथ में डायोड को आदर्श मानते हुए i और v परिपथ में क्रमशः है-

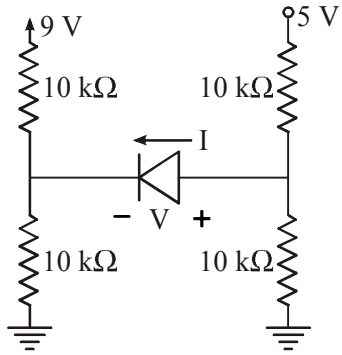

(a) 0 A, 2 V (b) 0.2 mA, 0 V
(c) 0 A, –2 V (d) 0.2 mA, 2 V

85. केसकोड प्रवर्धक किसका विन्यास है ?
(a) CE - CC (b) CE - CB
(c) CC - CB (d) CB - CC

86. एक बैलिस्टिक गैल्वेनोमीटर में विक्षेपक आघूर्ण समानुपाती होता है-
(a) कुण्डली में प्रवाहित धारा के
(b) कुण्डली में प्रवाहित धारा के वर्ग के
(c) कुण्डली में प्रवाहित धारा के वर्गमूल के
(d) माप्य के चिन्ह के

87. एक मापक यंत्र में माप्य द्वारा उत्पन्न आघूर्ण कहलाता है।
(a) अवमंदन आघूर्ण
(b) नियंत्रक आघूर्ण
(c) विक्षेपक आघूर्ण
(d) प्रारंभिक आघूर्ण

88. A certain meter has a sensitivity of 50,000 ohm/V. The current required to deflect the meter movement to full scale will be:

(a) 5 micro ampere

(b) 10 micro ampere

(c) 20 micro ampere

(d) 50 micro ampere

89. An analog voltmeter uses external multiplier settings. With a multiplier setting of 20 kΩ it reads 440 V and with a multiplier setting of 80 kΩ, it reads 352 V. For a multiplier setting of 40 kΩ the voltmeter reads-

(a) 371 V (b) 383 V

(c) 394 V (d) 406 V

90. A PMMC meter has a coil of area 200 mm^2. The flux density is 2 mWb/m^2 and the spring constant is 0.16×10^{-6} Nm/rad. If a deflection of 90° is to be provided when a current of 5 mA is flowing, the number of turns in the coil should be

(a) 136 (b) 126

(c) 152 (d) 96

91. Consider the following statements with regard to thermo-electric ammeters

1. They give correct rms value irrespective of frequency and waveform of the input

2. They are severely effected by stray magnetic fields

3. They are primarily designed for current measurements at high frequencies

4. They have low sensitivity

Which of these are correct?

(a) 2, 4 (b) 3, 4

(c) 1, 3, 4 (d) 1, 3

92. A 50 Hz bar primary CT has a secondary with 500 turns. The secondary supplies 5 A current into a purely resistive burden of 1 Ω. The phase angle between the primary and secondary current is

(a) 4.6° (b) 85.4°

(c) 94.6° (d) 175.4°

88. एक किसी मीटर की सुग्राहीता 50,000 ohm/V है। मीटर की पूर्ण पैमाना मान विक्षेपण के लिए आवश्यक धारा होगी।

(a) 5 माइक्रो एम्पीयर

(b) 10 माइक्रो एम्पीयर

(c) 20 माइक्रो एम्पीयर

(d) 50 माइक्रो एम्पीयर

89. एक एनालॉग वोल्टमीटर बाह्य मल्टीप्लायर सेंटिंग्स का प्रयोग करता है। यह मल्टीप्लयार सेंटिंग 20 kΩ के साथ 440 V पढ़ता है और मल्टीप्लायर सेंटिंग 80 kΩ के साथ 352 V पढ़ता है। मल्टीप्लयार सेंटिंग 40 kΩ के साथ वोल्टमीटर पाठ्यांक देगा–

(a) 371 V (b) 383 V

(c) 394 V (d) 406 V

90. एक PMMC मीटर में कुण्डली का क्षेत्रफल 200 mm^2 है। अभिवाह घनत्व 2 mWb/m^2 है और कमानी नियंताक 0.16×10^{-6} Nm/rad है। यदि 5 mA की धारा प्रवाहित होती है तब 90° का विक्षेपण प्रदान किया जाता है, कुंडली में घुमावों की संख्या होगी

(a) 136 (b) 126

(c) 152 (d) 96

91. थर्मो-इलेक्ट्रिक अमीटर के संबंध में निम्नलिखित कथनों पर विचार करें

1. निवेशी तरंग और इसकी आवृत्ति से स्वतंत्र होकर यह वास्तविक rms मान देते है।

2. यह बाह्य चुंबकीय क्षेत्रों से अत्यधिक प्रभावित होते हैं।

3. यह मुख्य रूप से उच्च आवृत्तियों पर धारा के मापन के लिए डिजाइन किए जाते हैं।

4. इनकी संवेदनशीलता कम होती है

इनमें से कौनसा सही हैं ?

(a) 2, 4 (b) 3, 4

(c) 1, 3, 4 (d) 1, 3

92. एक 50 Hz छड प्राथमिक CT की द्वितीयक में 500 घूमाव है। इसकी द्वितीयक 1 Ω के विशुद्ध प्रतिरोधी भार 5 A की धारा प्रदान करती है। प्राथमिक और द्वितीयक धारा के बीच कला कोण होगा

(a) 4.6° (b) 85.4°

(c) 94.6° (d) 175.4°

93. A single-phase Energy meter is operating on 230 V, 50 Hz supply with a load of 20 A for two hours at UPF. The meter makes 1380 revolutions in that period. The meter constant is :

(a) 695 rev/kWh (b) 150 rev/kWh

(c) 0.15 rev/kWh (d) 1/150 rev/kWh

94. A Wattmeter has a full scale range of 2500 W. It has an error of ±1% of true value. What would be the range of reading if true power is 1250 W ?

(a) 1225 W - 1275 W

(b) 1245 W - 1255 W

(c) 1200 W - 1300 W

(d) 1237.5 W - 1262.5 W

95. A shading ring made up of copper is placed on current coil of an energy meter in order to

(a) Rectify the power factor

(b) Increase frequency

(c) Increase power

(d) Increase speed disk

96. The bridge circuit shown in the figure below is used for the measurement of an unknown element Z_x.

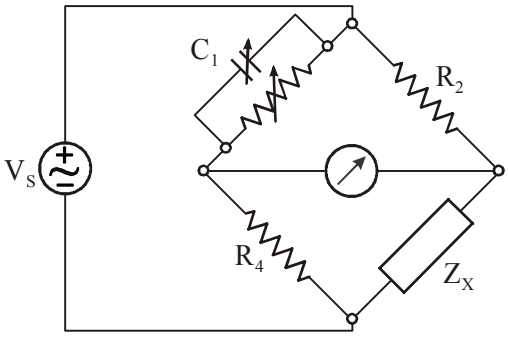

The bridge circuit is best suited when Z_x is a

(a) Low resistance

(b) High resistance

(c) Low Q inductor

(d) Lossy capacitor

93. एक एकल कला ऊर्जामापी 230 V, 50 Hz पर एकक शक्ति गुणांक, 20 A के भार पर दो घण्टे के लिए ऑपरेट किया जाता है। इस समय में मीटर 1380 घूर्णन बनाता है। मीटर नियंताक होगा।

(a) 695 rev/kWh (b) 150 rev/kWh

(c) 0.15 rev/kWh (d) 1/150 rev/kWh

94. एक वाटमीटर के पूर्ण परास की सीमा 2500 W है। इसकी त्रूटि वास्तविक मान की ±1% है। इसके पढने के परास की सीमा क्या होगी जब वास्तविक शक्ति का मान 1250 W हो ?

(a) 1225 W - 1275 W

(b) 1245 W - 1255 W

(c) 1200 W - 1300 W

(d) 1237.5 W - 1262.5 W

95. ऊर्जा मापी की धारा कुण्डली में एक कॉपर से बना हुआ छांयाकित वलय का प्रयोग किया जाता है।

(a) शक्ति गुणंक का सही करने के लिए

(b) आवृत्ति बढ़ाने के लिए

(c) शक्ति बढ़ाने के लिए

(d) वलय की गति बढ़ाने के लिए

96. निम्न दिए गए चित्र में दर्शाए गए सेतु परिपथ का उपयोग अज्ञात अवयव Z_x के मापन के लिए किया जाता है।

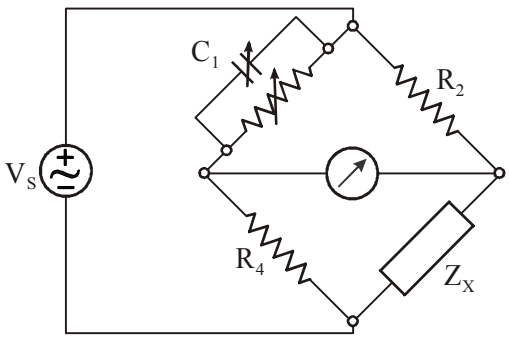

सेतु परिपथ सर्वश्रेष्ठ होगा जब Z_x

(a) निम्न प्रतिरोध

(b) उच्च प्रतिरोध

(c) निम्न Q प्रेरकत्व

(d) हानियुक्त संधारित्र

97. Identify the bridge shown in the circuit.

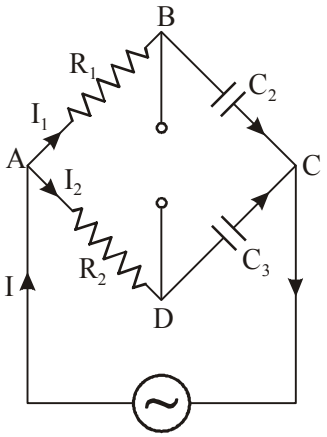

(a) Wien parallel bridge

(b) De sauty bridge

(c) Wien series bridge

(d) Schering bridge

98. When a voltmeter-ammeter method is applied for the measurement of resistance, the voltmeter reads a value of 8.28 V and the ammeter reading is 4.14 mA, then the value of the resistance will be-

(a) 20 kΩ (b) 2 kΩ

(c) 200 kΩ (d) 2 MΩ

99. In which of the following, vibration galvanometer, tuneable amplifier and headphones are used?

(a) Triangular wave bridges

(b) DC bridges

(c) Trapezoidal wave bridges

(d) AC bridges

100. Which of the following is true with thermocouples?

(a) They are widely used as temperature sensor for measurement and control

(b) They can convert a temperature gradient in to electricity

(c) Both (a) and (b)

(d) None of these

97. परिपथ में दर्शाए गए सेतु की पहचान कीजिए।

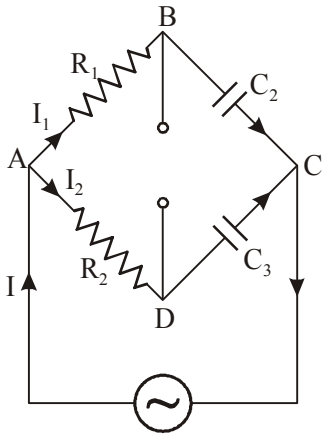

(a) वीन समानांतर सेतु

(b) डी सोटी सेतु

(c) वीन श्रेणी सेतु

(d) शेयरिंग सेतु

98. जब प्रतिरोध के मापन के लिए वोल्टमीटर-अमीटर विधि का प्रयोग किया जाता है, तो वोल्टमीटर का पाठ्यांक 8.28 V और अमीटर का पाठयांक 4.14 mA प्राप्त होता है, तो प्रतिरोध का मान होगा-

(a) 20 kΩ (b) 2 kΩ

(c) 200 kΩ (d) 2 MΩ

99. निम्नलिखित में से किसमें कंपन गैल्वेनोमीटर, ट्यूनेबल एम्प्लीफायर और हेडफोन का प्रयोग किया जाता है?

(a) त्रिकोणीय तरंग सेतु

(b) DC सेतु

(c) समलम्बाकार तरंग सेतु

(d) AC सेतु

100. तापयुग्मों के साथ निम्न में से कौनसा सत्य है।

(a) यह मापन के तापमान सेसंर और नियंत्रक की तरह बहुत प्रयोग किये जाते है

(b) यह विभव प्रवणता को विद्युत में परिवर्तित कर सकते है

(c) (a) और (b) दोनों

(d) इनमें से कोई नहीं

❍❍❍

ANSWERS SHEET

1.	Ans. (b)	26.	Ans. (b)	51.	Ans. (b)	76.	Ans. (b)
2.	Ans. (c)	27.	Ans. (b)	52.	Ans. (c)	77.	Ans. (d)
3.	Ans. (d)	28.	Ans. (b)	53.	Ans. (c)	78.	Ans. (d)
4.	Ans. (b)	29.	Ans. (b)	54.	Ans. (b)	79.	Ans. (c)
5.	Ans. (c)	30.	Ans. (a)	55.	Ans. (b)	80.	Ans. (d)
6.	Ans. (b)	31.	Ans. (b)	56.	Ans. (d)	81.	Ans. (d)
7.	Ans. (a)	32.	Ans. (a)	57.	Ans. (d)	82.	Ans. (b)
8.	Ans. (d)	33.	Ans. (d)	58.	Ans. (c)	83.	Ans. (a)
9.	Ans. (b)	34.	Ans. (b)	59.	Ans. (d)	84.	Ans. (c)
10.	Ans. (d)	35.	Ans. (b)	60.	Ans. (b)	85.	Ans. (b)
11.	Ans. (c)	36.	Ans. (b)	61.	Ans. (a)	86.	Ans. (a)
12.	Ans. (a)	37.	Ans. (a)	62.	Ans. (c)	87.	Ans. (c)
13.	Ans. (c)	38.	Ans. (d)	63.	Ans. (d)	88.	Ans. (c)
14.	Ans. (a)	39.	Ans. (b)	64.	Ans. (a)	89.	Ans. (d)
15.	Ans. (a)	40.	Ans. (d)	65.	Ans. (d)	90.	Ans. (b)
16.	Ans. (d)	41.	Ans. (d)	66.	Ans. (a)	91.	Ans. (d)
17.	Ans. (d)	42.	Ans. (b)	67.	Ans. (c)	92.	Ans. (a)
18.	Ans. (d)	43.	Ans. (d)	68.	Ans. (d)	93.	Ans. (b)
19.	Ans. (a)	44.	Ans. (c)	69.	Ans. (d)	94.	Ans. (d)
20.	Ans. (a)	45.	Ans. (b)	70.	Ans. (a)	95.	Ans. (a)
21.	Ans. (a)	46.	Ans. (d)	71.	Ans. (a)	96.	Ans. (c)
22.	Ans. (d)	47.	Ans. (c)	72.	Ans. (b)	97.	Ans. (b)
23.	Ans. (b)	48.	Ans. (c)	73.	Ans. (b)	98.	Ans. (b)
24.	Ans. (d)	49.	Ans. (c)	74.	Ans. (d)	99.	Ans. (d)
25.	Ans. (d)	50.	Ans. (c)	75.	Ans. (b)	100.	Ans. (c)